204M-1/8K

Könyökidom - KK



Termékjellemzők

Kivitel	menetes
Anyag	nikkelezett réz
Csatlakozás	R 1/8"
Közeg	sűrített levegő
Tömítés anyaga	tömítés nélkül
Hőmérséklet tartomány	-40°C...+120°C
Üzemi nyomás	0...50 bar
Elérhetőség	Raktáron

204M-1/8K

Könyökidom - KK

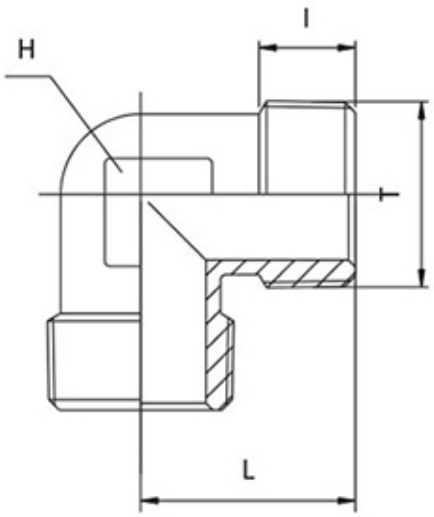

Típusszám	T	I	L	H	g
204M-1/8K	R 1/8"	9	18,5	10	13
204M-1/4K	R 1/4"	11,5	22	12	20
204M-3/8K	R 3/8"	13	26	13	31
204M-1/2K	R 1/2"	14	28,5	17	55
204M-3/4K	R 3/4"	16	33	25	100
204M-1K	R 1"	17	39	30	174