# 952P-6-1/8

Dugaszolható gyűrűs könyökcsatlakozó



## Termékjellemzők

| | |
|---|---|
| **Kivitel** | menetes |
| **Anyag** | nikkelezett réz |
| **Csatlakozás** | G 1/8" |
| **Közeg** | sűrített levegő, víz |
| **Tömítés anyaga** | NBR |
| **Hőmérséklet tartomány** | -20°C...+60°C |
| **Üzemi nyomás** | 0...16 bar |
| **Csőrögzítő hüvely anyaga** | nikkelezett réz |
| **Támasztógyűrű anyaga** | POM |
| **O-gyűrű anyaga** | NBR |
| **Névleges nyomás** | 0...16 bar |
| **Csatlakozó test anyaga** | nikkelezett réz |
| **Gyűrű anyaga** | nikkelezett réz/POM |
| **Rögzítő karom anyaga** | rozsdamentes acél |
| **Csatlakozó hüvely anyaga** | nikkelezett réz |
| **Csőméret** | Ø6 |

# 952P-6-1/8

Dugaszolható gyűrűs könyökcsatlakozó

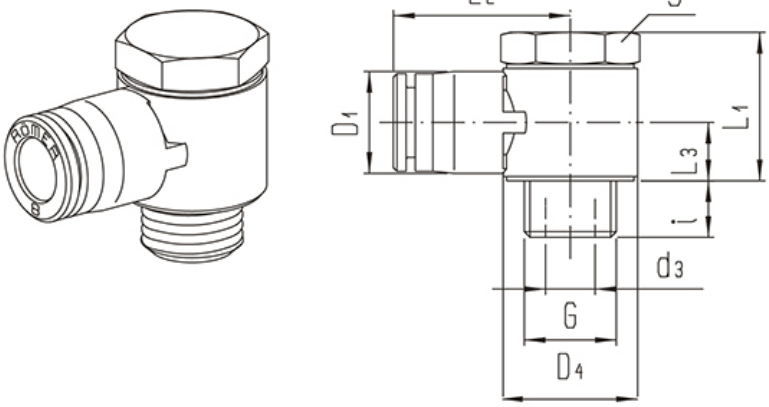


| Típusszám | Csőméret | Csatlakozás G | L1 | i | L2 | L3 | d3 | D1 | D4 | S |
|---|---|---|---|---|---|---|---|---|---|---|
| 952P-4-M5 | 4 | M 5 | 14 | 4 | 17 | 5,5 | 2 | 8 | 9 | 8 |
| 952P-4-1/8 | 4 | G 1/8" | 20 | 6,5 | 22 | 8 | 5 | 14,5 | 15 | 14 |
| 952P-6-M5 | 6 | M 5 | 14 | 4 | 18 | 5,5 | 2 | 10 | 9 | 8 |
| 952P-6-1/8 | 6 | G 1/8" | 20 | 6,5 | 22,5 | 8 | 5 | 14,5 | 15 | 14 |
| 952P-6-1/4 | 6 | G 1/4" | 20,5 | 8,5 | 24,5 | 8 | 7 | 14,5 | 19 | 17 |
| 952P-8-1/8 | 8 | G 1/8" | 20 | 6,5 | 23 | 8 | 5 | 14,5 | 15 | 14 |
| 952P-8-1/4 | 8 | G 1/4" | 20,5 | 8,5 | 25 | 8 | 7 | 14,5 | 19 | 17 |
| 952P-8-3/8 | 8 | G 3/8" | 26 | 8,5 | 28,5 | 10,5 | 9,5 | 17 | 22,5 | 19 |
| 952P-10-1/4 | 10 | G 1/4" | 24,5 | 8 | 27,5 | 10 | 7 | 17 | 19 | 17 |
| 952P-10-3/8 | 10 | G 3/8" | 26 | 8,5 | 29 | 10,5 | 9,5 | 17 | 22,5 | 19 |
| 952P-10-1/2 | 10 | G 1/2" | 27 | 8,5 | 29 | 11 | 12 | 21 | 27 | 27 |
| 952P-12-3/8 | 12 | G 3/8" | 27 | 7,5 | 31 | 11 | 9,5 | 21 | 22,5 | 19 |
| 952P-12-1/2 | 12 | G 1/2" | 27 | 8,5 | 33 | 11 | 12 | 21 | 27 | 27 |
| 952P-14-1/2 | 14 | G 1/2" | 31 | 9,5 | 34 | 13 | 12 | 25 | 27 | 27 |
| 952P-16-1/2 | 16 | G 1/2" | 31 | 9,5 | 34 | 13 | 12 | 25 | 27 | 27 |