# EGV-713-A79-2BN-00

2/2-es elektromos vezérlésű GAMMA szelep - NBR, INOX



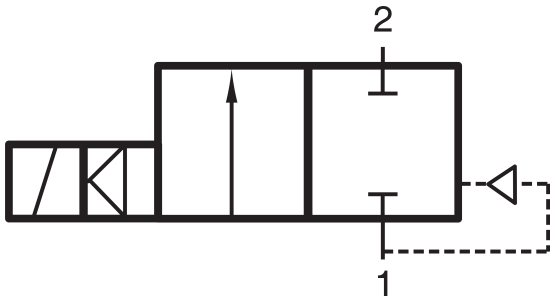


## Termékjellemzők

| | |
|---|---|
| **Csatlakozás** | G 2" |
| **Közeg** | sűrített levegő, víz, olaj |
| **Tömítés anyaga** | NBR |
| **Hőmérséklet tartomány** | -10°C...+90°C |
| **Üzemi nyomás** | 0,2...16 bar \| mágnestekercstől függően |
| **Névleges átmérő** | DN 50 |
| **Kv-érték \| víz** | 35 m3/óra |
| **Funkció** | 2/2-es |
| **Szelepház anyaga** | rozsdamentes acél |
| **Vezérlés** | elektromos/mágneses vezérlésű |

# EGV-713-A79-2BN-00

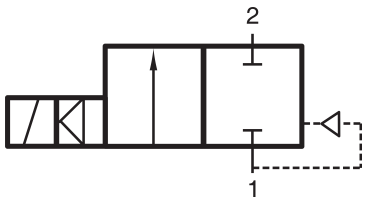


2/2-es elektromos vezérlésű GAMMA szelep - NBR, INOX

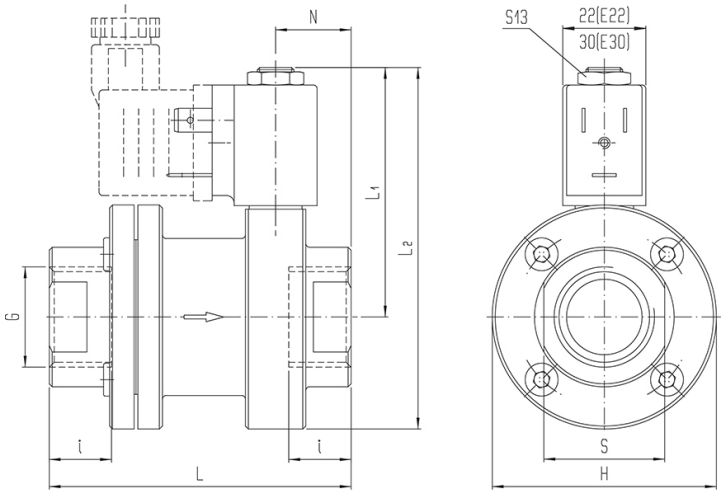


| Típusszám | Csatlakozás G | L | I | N | L1 | L2 | H | S |
|---|---|---|---|---|---|---|---|---|
| EGV-713-A79-1/2BN-00 | G 1/2" | 67 | 13 | 14 | 66,5 | 96,5 | 60 | 27 |
| EGV-713-A79-1/2PN-00 | G 1/2" | 67 | 13 | 14 | 66,5 | 96,5 | 60 | 27 |
| EGV-713-A79-1/2FN-00 | G 1/2" | 67 | 13 | 14 | 66,5 | 96,5 | 60 | 27 |
| EGV-713-A79-3/4BN-00 | G 3/4" | 80 | 15 | 20 | 66,5 | 96,5 | 60 | 32 |
| EGV-713-A79-3/4PN-00 | G 3/4" | 80 | 15 | 20 | 66,5 | 96,5 | 60 | 32 |
| EGV-713-A79-3/4FN-00 | G 3/4" | 80 | 15 | 20 | 66,5 | 96,5 | 60 | 32 |
| EGV-713-A79-1BN-00 | G 1" | 94 | 17 | 41,5 | 82,5 | 126,5 | 88 | 41 |
| EGV-713-A79-1PN-00 | G 1" | 94 | 17 | 41,5 | 82,5 | 126,5 | 88 | 41 |
| EGV-713-A79-1FN-00 | G 1" | 94 | 17 | 41,5 | 82,5 | 126,5 | 88 | 41 |
| EGV-713-A79-5/4BN-00 | G 5/4" | 112 | 19 | 50,5 | 82,5 | 126,5 | 88 | 50 |
| EGV-713-A79-5/4PN-00 | G 5/4" | 112 | 19 | 50,5 | 82,5 | 126,5 | 88 | 50 |
| EGV-713-A79-5/4FN-00 | G 5/4" | 112 | 19 | 50,5 | 82,5 | 126,5 | 88 | 50 |
| EGV-713-A79-6/4BN-00 | G 6/4" | 132 | 21 | 48 | 96 | 153 | 114 | 55 |
| EGV-713-A79-6/4PN-00 | G 6/4" | 132 | 21 | 48 | 96 | 153 | 114 | 55 |
| EGV-713-A79-6/4FN-00 | G 6/4" | 132 | 21 | 48 | 96 | 153 | 114 | 55 |
| EGV-713-A79-2BN-00 | G 2" | 160 | 24,5 | 62 | 96 | 153 | 114 | 70 |
| EGV-713-A79-2PN-00 | G 2" | 160 | 24,5 | 62 | 96 | 153 | 114 | 70 |
| EGV-713-A79-2FN-00 | G 2" | 160 | 24,5 | 62 | 96 | 153 | 114 | 70 |