RGX 20-25

Csapágybak - INOX



Termékjellemzők

Hengerátmérő	Ø20-25
Anyag	rozsdamentes acél

RGX 20-25

Csapágybak - INOX

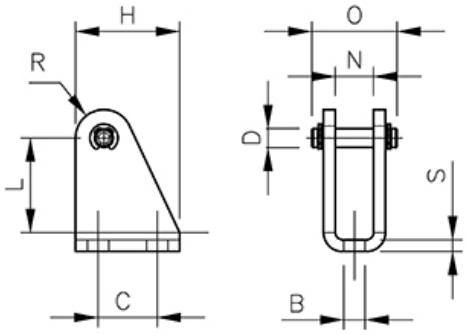

Típusszám	Hengerátmérő	B	C	D	H	L	N	O	R	S
RGX 16	Ø 16	5,5	15	6	25	27	12,1	23	7	3
RGX 20-25	Ø 20 - 25	6,6	20	8	32	30	16,1	29,5	10	4