# CAF 10/5

Mini henger



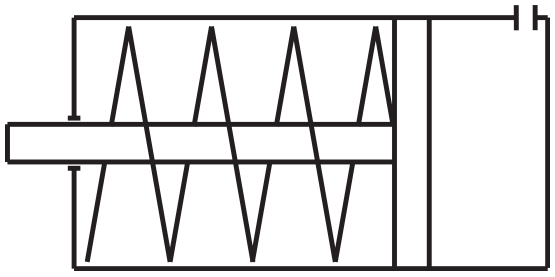

## Termékjellemzők

| | |
|---|---|
| **Csatlakozás** | M5 |
| **Dugattyúrúd menet** | M4 - külső menet |
| **Közeg** | sűrített levegő |
| **Tömítés anyaga** | poliuretán |
| **Hengerfedelek anyaga** | nikkezett réz |
| **Átmérő** | Ø10 |
| **Hőmérséklet tartomány** | -20°C...+80°C |
| **Hengertest anyaga** | nikkezett réz |
| **Dugattyú anyaga** | sárgaréz |
| **Vezetőpersely anyaga** | szinterbronz |
| **Dugattyúrúd átmérő** | Ø5 mm |
| **Lökethossz** | 5 mm |
| **Üzemi nyomás** | 2...7 bar |
| **Nyomóerő (6 bar)** | 45 N |
| **Dugattyúrúd anyaga** | rozsdamentes acél (AISI 304) |
| **Funkció** | egyszeres |
| **Elérhetőség** | Raktáron |

# CAF 10/5

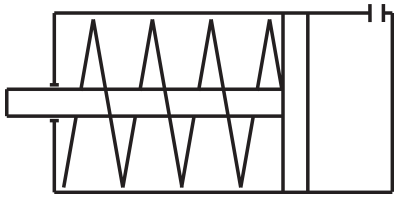

Mini henger

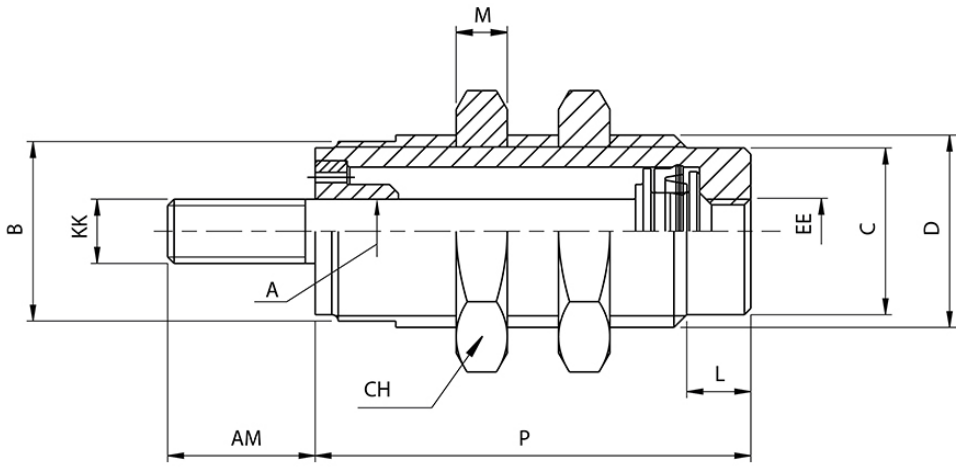


| Típusszám | Ø [mm] | A | B | C | D | L | M | P | AM | KK | EE | CH |
|---|---|---|---|---|---|---|---|---|---|---|---|---|
| CAF 6/5 | Ø 6 | 3 | 9 | 8,5 | M 10 x 1 | 5 | 3 | 18,5 | 9 | M 3 | M 5 | 14 |
| CAF 6/10 | Ø 6 | 3 | 9 | 8,5 | M 10 x 1 | 5 | 3 | 25,5 | 9 | M 3 | M 5 | 14 |
| CAF 6/15 | Ø 6 | 3 | 9 | 8,5 | M 10 x 1 | 5 | 3 | 32,5 | 9 | M 3 | M 5 | 14 |
| CAF 10/5 | Ø 10 | 5 | 14 | 13 | M 15 x 1,5 | 5 | 4 | 20,5 | 11,5 | M 4 | M 5 | 19 |
| CAF 10/10 | Ø 10 | 5 | 14 | 13 | M 15 x 1,5 | 5 | 4 | 27 | 11,5 | M 4 | M 5 | 19 |
| CAF 10/15 | Ø 10 | 5 | 14 | 13 | M 15 x 1,5 | 5 | 4 | 34 | 11,5 | M 4 | M 5 | 19 |
| CAF 16/5 | Ø 16 | 5 | 20 | 19 | M 22 x 1,5 | 6 | 5 | 23,5 | 14 | M 5 | M 5 | 27 |
| CAF 16/10 | Ø 16 | 5 | 20 | 19 | M 22 x 1,5 | 6 | 5 | 29,5 | 14 | M 5 | M 5 | 27 |
| CAF 16/15 | Ø 16 | 5 | 20 | 19 | M 22 x 1,5 | 6 | 5 | 36 | 14 | M 5 | M 5 | 27 |