DO.57

Olajzó egység - 16 bar (SS-5)

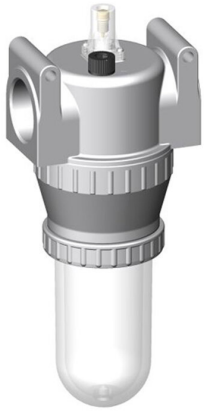

Termékjellemzők

Csatlakozás	G 1.1/2"
Közeg	sűrített levegő
Hőmérséklet tartomány	-10°C...+60°C
Átáramlás (P1=6 bar, ΔP=1 bar)	9000 l/perc
Olajfajta	CL 32 DIN 51517 - ISO VG 32
Olajozás	1-2 csepp/perc
Pohár anyaga	polikarbonát
Maximális bemenő nyomás	16 bar

DO.57

Olajzó egység - 16 bar (SS-5)

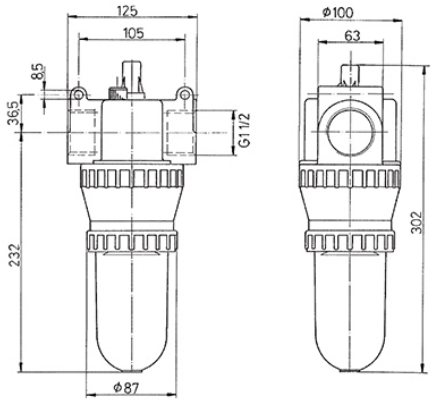

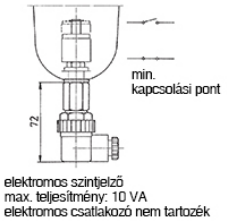

elektromos szintjelző
max. teljesítmény: 10 VA
elektromos csatlakozó nem tartozék