LBF 25/40

Lapos henger - átmenő dugattyúrúd külső menettel

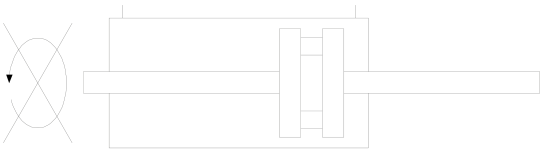

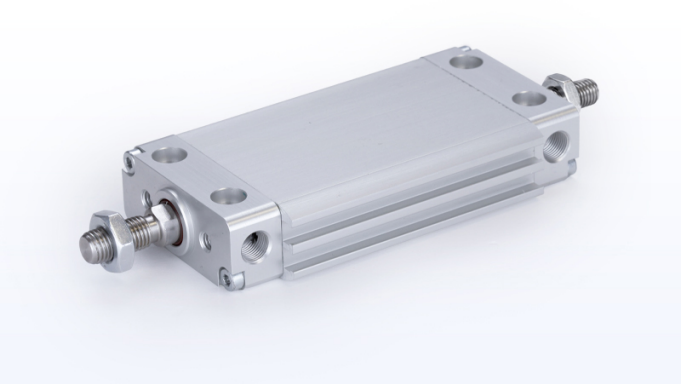

Termékjellemzők

Csatlakozás	G 1/4"
Dugattyúrúd menet	M10 x 1,25 - külső menet
Közeg	sűrített levegő
Dugattyú	mágneses
Tömítés anyaga	poliuretán
Hengerfedelek anyaga	eloxált alumínium
Átmérő	Ø25
Hőmérséklet tartomány	-20°C...+80°C
Hengertest anyaga	eloxált alumínium
Dugattyú anyaga	alumínium
Lökethossz	40 mm
Üzemi nyomás	1...10 bar
Löketvég csillapítás	rugalmas
Funkció	kettős működésű
Dugattyúrúd átmérő	Ø16
Dugattyúrúd anyaga	rozsdamentes acél

LBF 25/40

HAFNER

Lapos henger - átmenő dugattyúrúd külső menettel

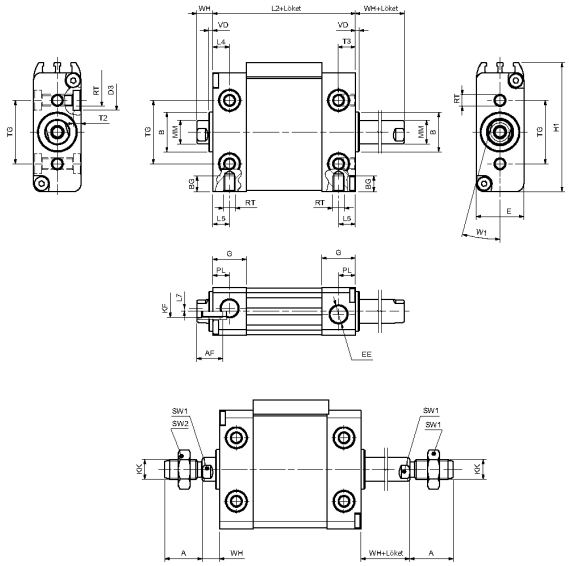

Típusszám	Ø [mm]	A	AF	Ø B	B2	BG	Ø D3	E	EE	G	H1	L2+	L4	L5	L7	KF	KK	Ø MM	PL	RT	T2	T3	TG	VD	W1	SW1	SW2	WH	WH+	ZJ+
LBF 25/...	Ø25	22	12	16	6	8	8	20	M5	12	56	62	5	5	1	M5	M10x1,25	10	6	M5	4	8	25	2	15°	8	13	8	8	70
LBF 32/...	Ø32	22	15	20	6	9	10	24	G 1/8"	17	65	72	8,5	8,5	1,5	M6	M10x1,25	12	8,5	M6	4	9	32	2	15°	10	17	8	8	80
LBF 40/...	Ø40	24	17	25	7	9	10	30	G 1/8"	17	82	76	8,5	8,5	-	M8	M12x1,25	16	8,5	M6	5	9	40	2	15°	10	17	9	9	85
LBF 50/...	Ø50	32	17	30	8	12	11	38	G 1/4"	21	102	82	8,5	8,5	-	M10	M16x1,5	20	10,5	M8	6	12	50	2	15°	13	19	10	10	92
LBF 63/...	Ø63	32	17	30	8	14	15	50	G 1/4"	21	126,5	82	8,5	8,5	-	M10	M16x1,5	20	10,5	M10	6	14	60	2	15°	13	19	10	10	92