# 261M-3/4

Zárócsavar, hatlapú



## Termékjellemzők

| | |
|---|---|
| **Anyag** | nikkelezett réz |
| **Csatlakozás** | G 3/4" |
| **Közeg** | sűrített levegő |
| **Tömítés anyaga** | tömítés nélkül |
| **Hőmérséklet tartomány** | -40°C...+120°C |
| **Üzemi nyomás** | 0...50 bar |
| **Kivitel** | záró |
| **Névleges nyomás** | 0...50 bar |

# 261M-3/4

Zárócsavar, hatlapú

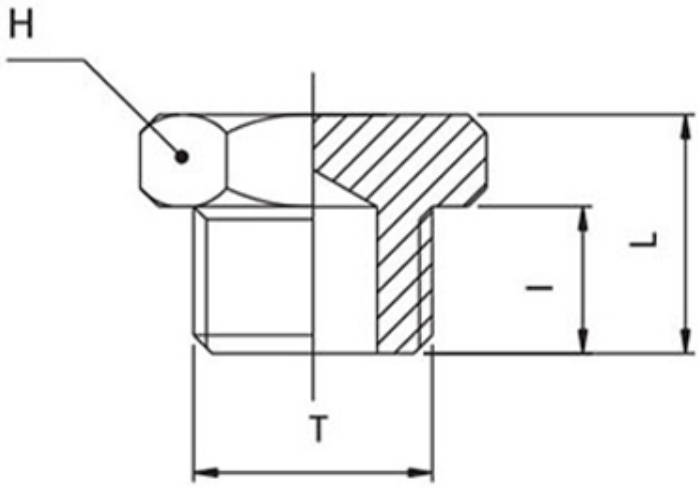


| Típusszám | T | I | L | H |
|---|---|---|---|---|
| 261M-M5 | M5x0,8 | 4,5 | 7,5 | 8 |
| 261M-1/8 | G 1/8" | 6 | 10 | 14 |
| 261M-1/4 | G 1/4" | 8 | 12,5 | 17 |
| 261M-3/8 | G 3/8" | 9 | 13,5 | 19 |
| 261M-1/2 | G 1/2" | 10 | 15 | 24 |
| 261M-3/4 | G 3/4" | 11 | 16,5 | 30 |
| 261M-1 | G 1" | 12,5 | 18,5 | 36 |