145M-10/8-1/4

Hollanderes falonátvezető csatlakozó, belső menettel



Termékjellemzők

Közeg	sűrített levegő, folyadék
Üzemi nyomás	0...25 bar
Kivitel	menetes
Névleges nyomás	0...25 bar
Anyag	nikkelezett réz
Csatlakozás	G 1/4"
Tömítés anyaga	tömítés nélkül
Hőmérséklet tartomány	-40°C...+120°C
Csőméret	Ø10/8

145M-10/8-1/4

HAFNER

Hollanderes falonátvezető csatlakozó, belső menettel

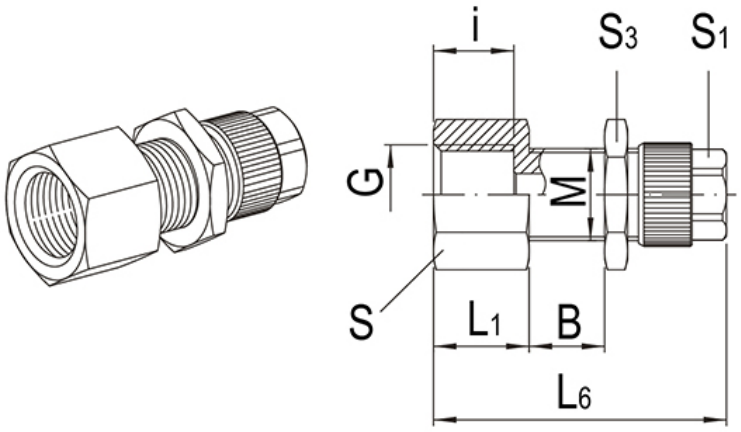

Típusszám	Csőméret	Csatlakozás G	M	B	L1	L6	i	S1	S3	S
145M-4,3/3-M5	4,3/3	M 5	M7x0,75	1-9	7	28	5	7	10	8
145M-5/3-M5	5/3	M 5	M7x0,75	1-9	7	28	5	7	10	8
145M-6/4-1/8	6/4	G 1/8"	M10x1	1-9	10	36	8	10	13	13
145M-8/6-1/4	8/6	G 1/4"	M12x1	1-9	12,5	38,5	10,5	12	17	17
145M-10/8-1/4	10/8	G 1/4"	M14x1	1-9	12,5	40,5	10,5	13	17	17
145M-11,5/9-3/8	11,5/9	G 3/8"	M16x1	1-9	13,5	42,5	11,5	15	19	19
145M-12/9-3/8	12/9	G 3/8"	M16x1	1-9	13,5	42,5	11,5	15	19	19