LIN 40/250

Lapos henger - belső menettel



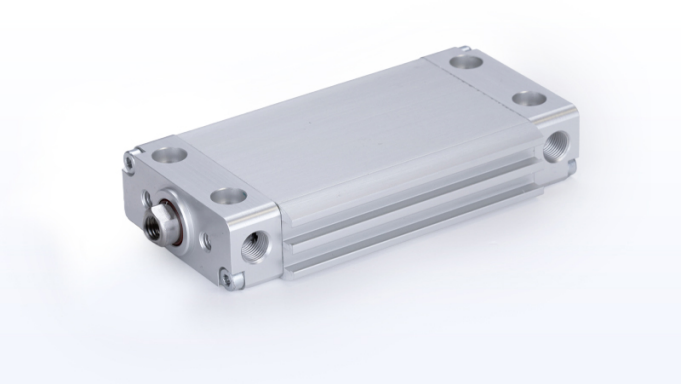

Termékjellemzők

Csatlakozás	G 1/8"
Dugattyúrúd menet	M8 - belső menet
Közeg	sűrített levegő
Dugattyú	mágneses
Tömítés anyaga	poliuretán
Hengerfedelek anyaga	eloxált alumínium
Átmérő	Ø40
Hőmérséklet tartomány	-20°C...+80°C
Hengertest anyaga	eloxált alumínium
Dugattyú anyaga	alumínium
Dugattyúrúd átmérő	Ø25 mm
Lökethossz	250 mm
Üzemi nyomás	1...10 bar
Löketvég csillapítás	rugalmas
Funkció	kettős működésű
Dugattyúrúd anyaga	rozsdamentes acél

LIN 40/250



HAFNER

Lapos henger - belső menettel

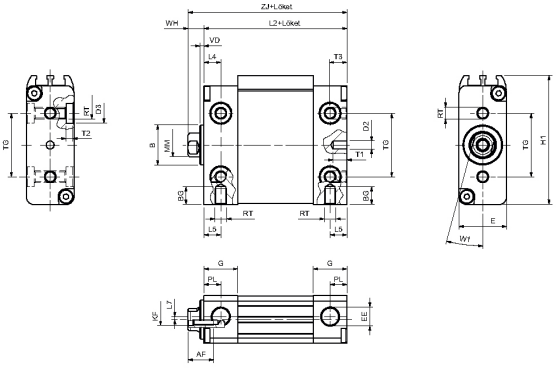

Típusszám	Ø [mm]	AF	Ø B	BG	Ø D2	Ø D3	E	EE	G	H1	L2+	L4	L5	L7	KF	Ø MM	PL	RT	T1	T2	T3	TG	VD	W1	WH	ZJ+
LIN 25/...	Ø25	12	16	8	4	8	20	M5	12	56	62	5	5	1	M5	10	6	M5	7	4	8	25	2	15°	8	70
LIN 32/...	Ø32	15	20	9	4	10	24	G 1/8"	17	65	72	8,5	8,5	1,5	M6	12	8,5	M6	7	4	9	32	2	15°	8	80
LIN 40/...	Ø40	17	25	9	4	10	30	G 1/8"	17	82	76	8,5	8,5	-	M8	16	8,5	M6	7	5	9	40	2	15°	9	85
LIN 50/...	Ø50	17	30	12	5	11	38	G 1/4"	21	102	82	8,5	8,5	-	M10	20	10,5	M8	7	6	12	50	2	15°	10	92
LIN 63/...	Ø63	17	30	14	5	15	50	G 1/4"	21	126,5	82	8,5	8,5	-	M10	20	10,5	M10	7	6	14	60	2	15°	10	92